Hobie® Island Montage du Spinnaker

Veuillez lire ce manuel attentivement avant d'utiliser ce produit.

1. Tourelles
2. Supports de tourelles avec vis
3. Pontets et fixations
4. Taquet avec fixations
5. Cordage et poulies amure
6. Picots avec fixations
7. Poulie et fixations, tarauds
8. Poulie et fixations, avec écrous
9. Tête enrouleur de mât
10. Drisse de spinnaker (la plus longue)
11. Ecoute de spi (la plus courte)
12. Spinnaker

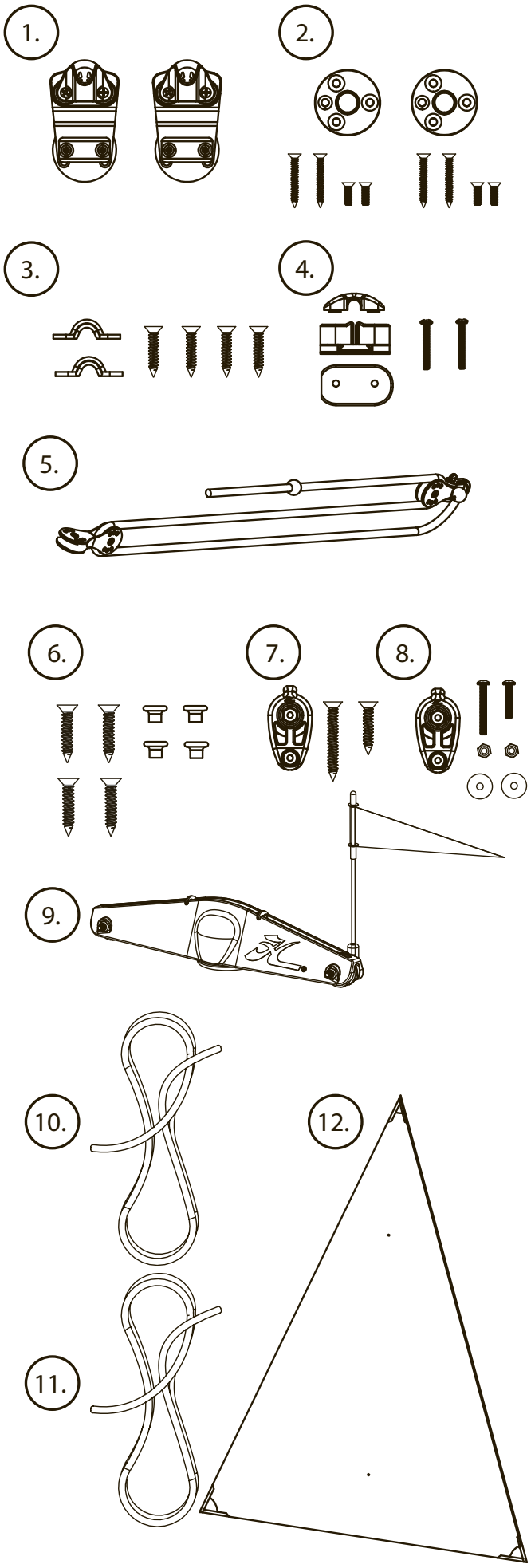

Vidéo en ligne

Voire la vidéo à cette adresse :

hobiecat.com/islandspinnaker

1

Fixer la bouche d'avaleur sur l'aka avant droit. L'ensemble doit être positionné n'importe où entre le centre et l'extrémité de la barre d'aka. (FIG 1)

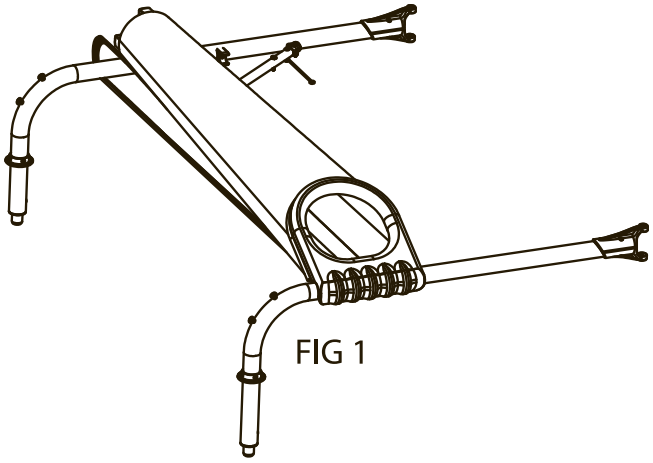

FIG 1

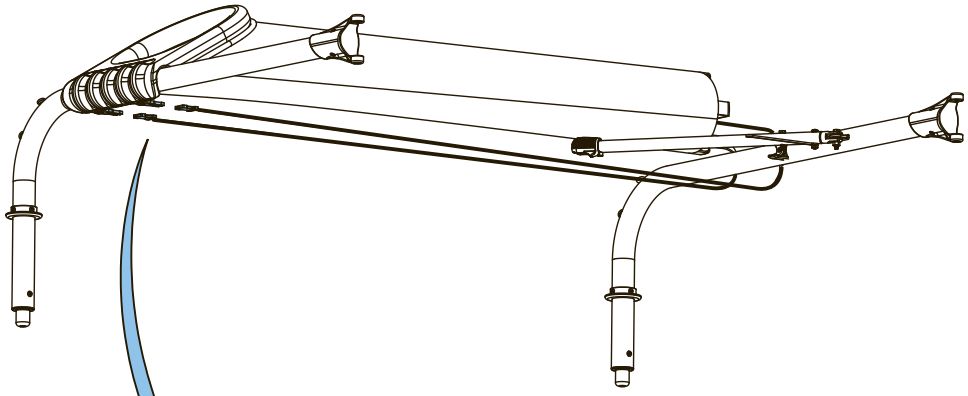

Passez les tendeurs qui se trouvent au bout du sac de spi autour de la barre d'aka arrière, remonter sous le sac et clipser aux boucles qui se trouvent au dessus de l'avaleur.
(FIG 2)

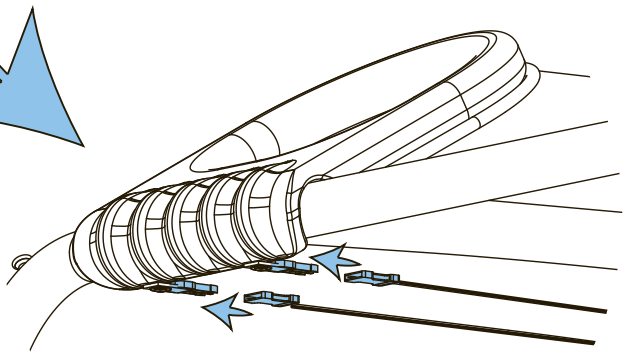

FIG 2

2

Fixer la manille à l'avant du kayak comme indiqué sur le dessin. (FIG 3)

Tirer sur la poulie tête à tête vers l'arrière pour déplier le cordage d'amure. (FIG 3)

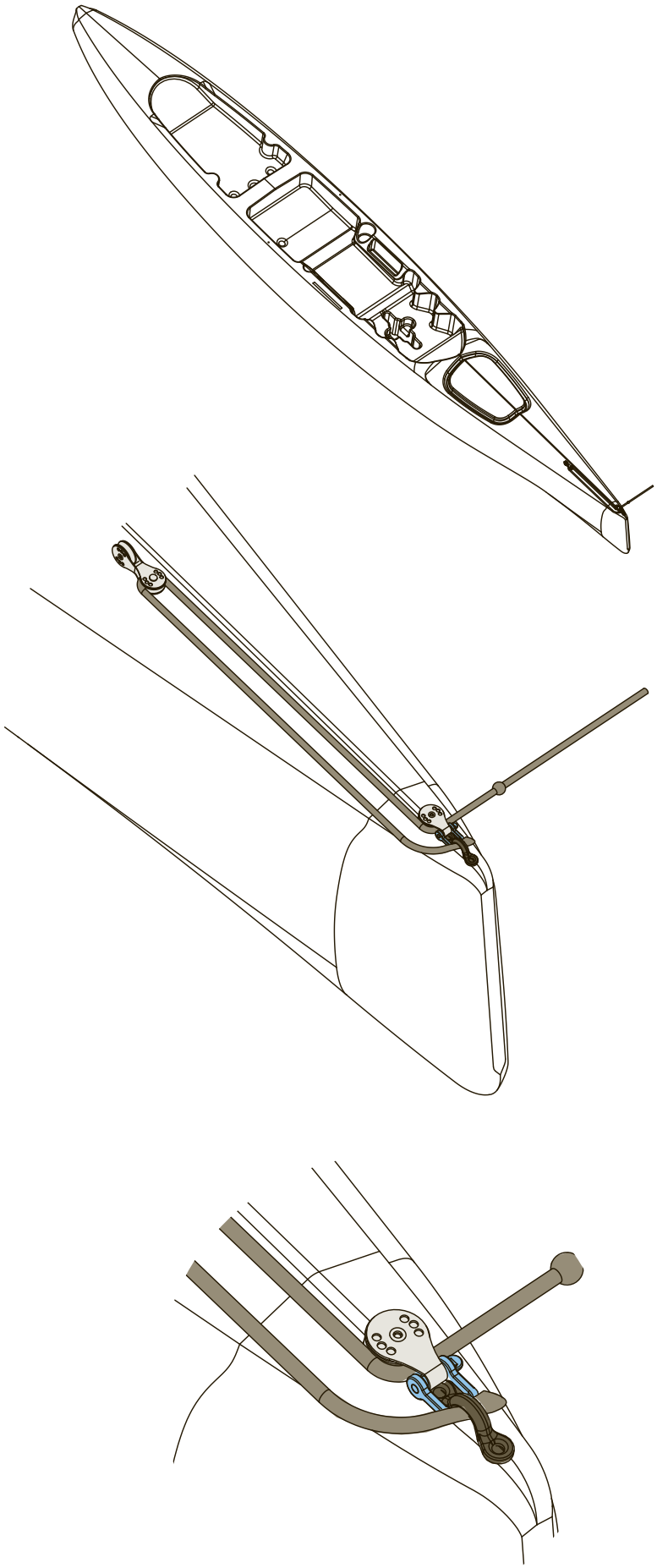

FIG 3

3

Installer le support de la girouette sur la tête du mât. (FIG 4)

Enlever l'embout caoutchouc et la rondelle. Glisser la girouette sur son support. Remettre la rondelle et l'embout caoutchouc. (FIG 4)

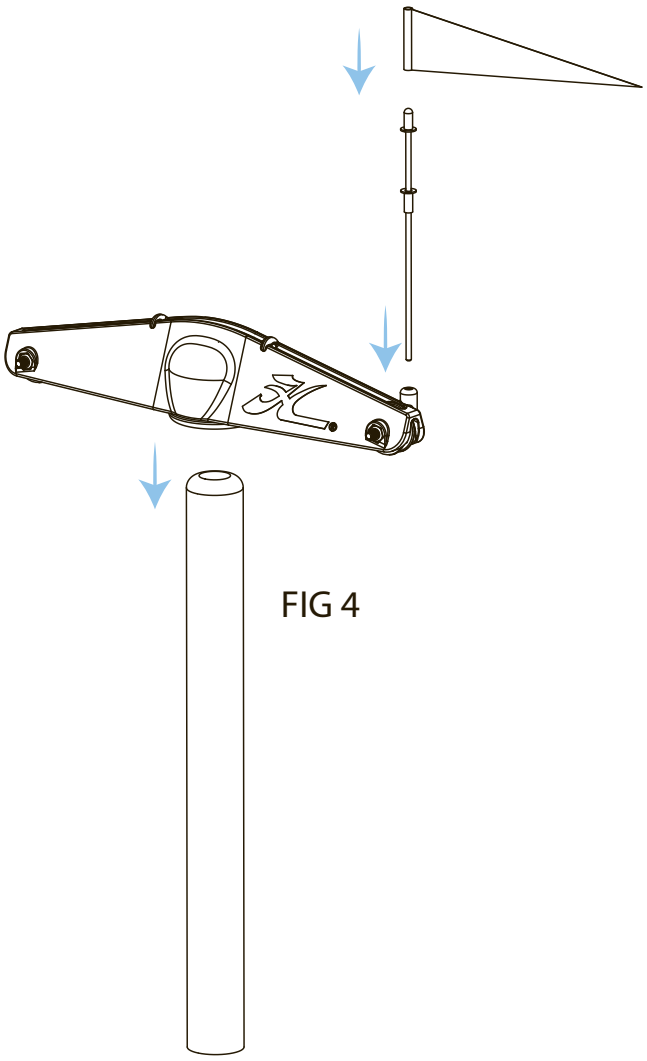

FIG 4

Insérer la tête de mât sur le haut du mât en exerçant une pression. (FIG 5)

Poser le mât sur le trampolin gauche, la tête de mât pointant vers l'arrière du kayak.

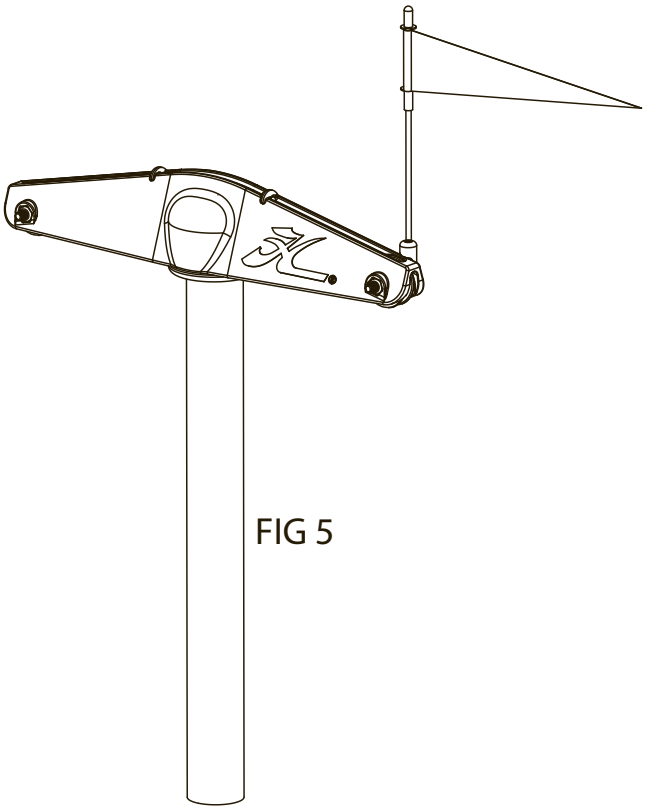

FIG 5

4

Monter la poulie plate sur le dessus de la barre d'aka juste derrière le sac de spi à l'aide des vis auto-perforantes fournies.
Installer la poulie plate de façon à ce que le réa soit du côté du cockpit.
(FIG 6)

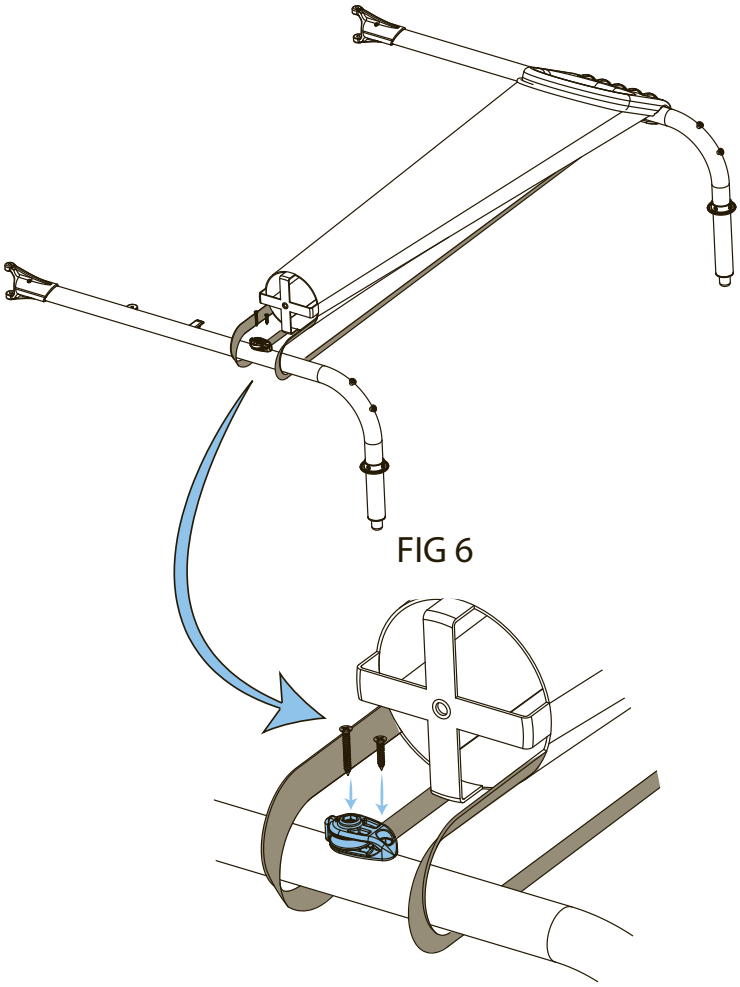

FIG 6

Positionner le taquet Harken sur les deux trous taraudés de la traverse avant (à côté des deux autres taquets) et le fixer à l'aide des vis fournies.
(FIG 7)

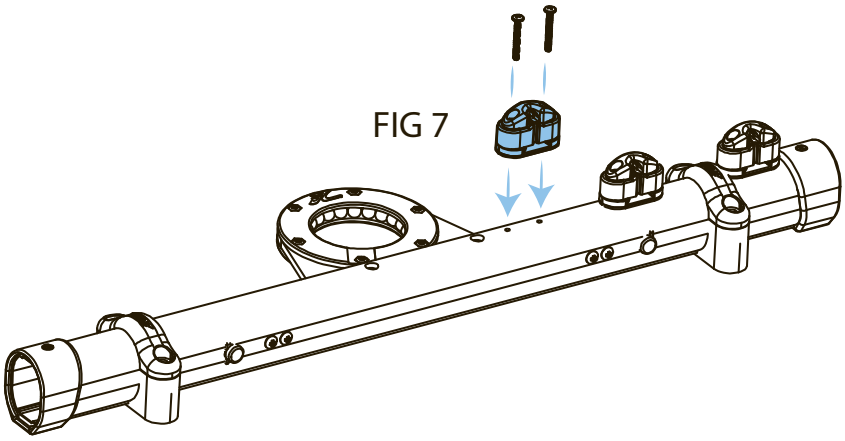

FIG 7

5

A l'arrière, côté droit du kayak, juste derrière la plaque en métal, tenir la poulie plate et percer au travers deux trous dans le kayak en utilisant des forets de 4,8 mm (FIG 8)

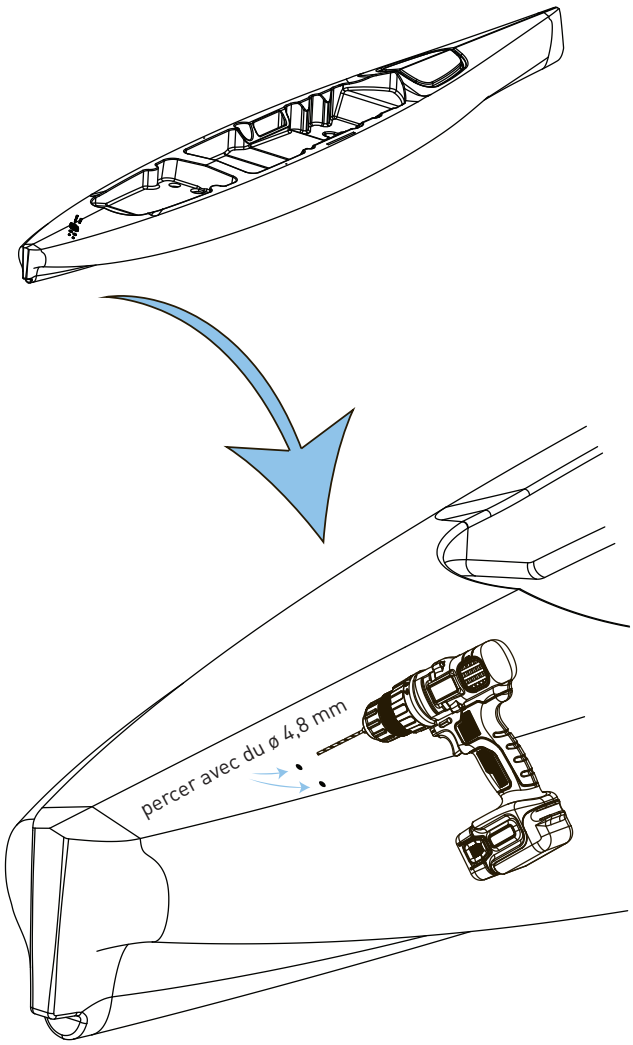

FIG 8

Insérer les deux vis au travers de la coque et, en passant par la trappe de visite, insérer les rondelles et visser les écrous (FIG 9)

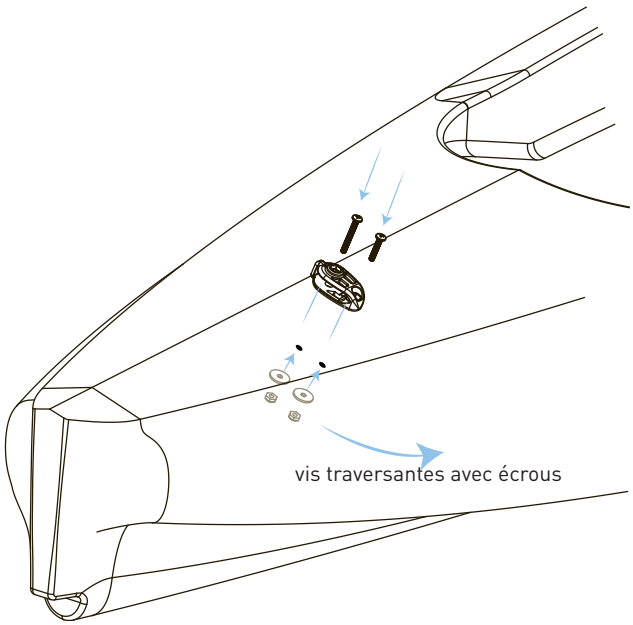

FIG 9

6

Positionner le support de tourelle sur l'aka arrière à l'endroit de votre choix en vous assurant que le haut est parfaitement de niveau. Nous recommandons que la tourelle soit fixée à environ 10 cm du bout de l'aka. (FIG 10)

Visser le support en insérant l'une des vis auto-perforante longue à travers le trou central dans la partie où il y a les trois trous. Ne pas mettre les autres vis à ce stade. (FIG 10)

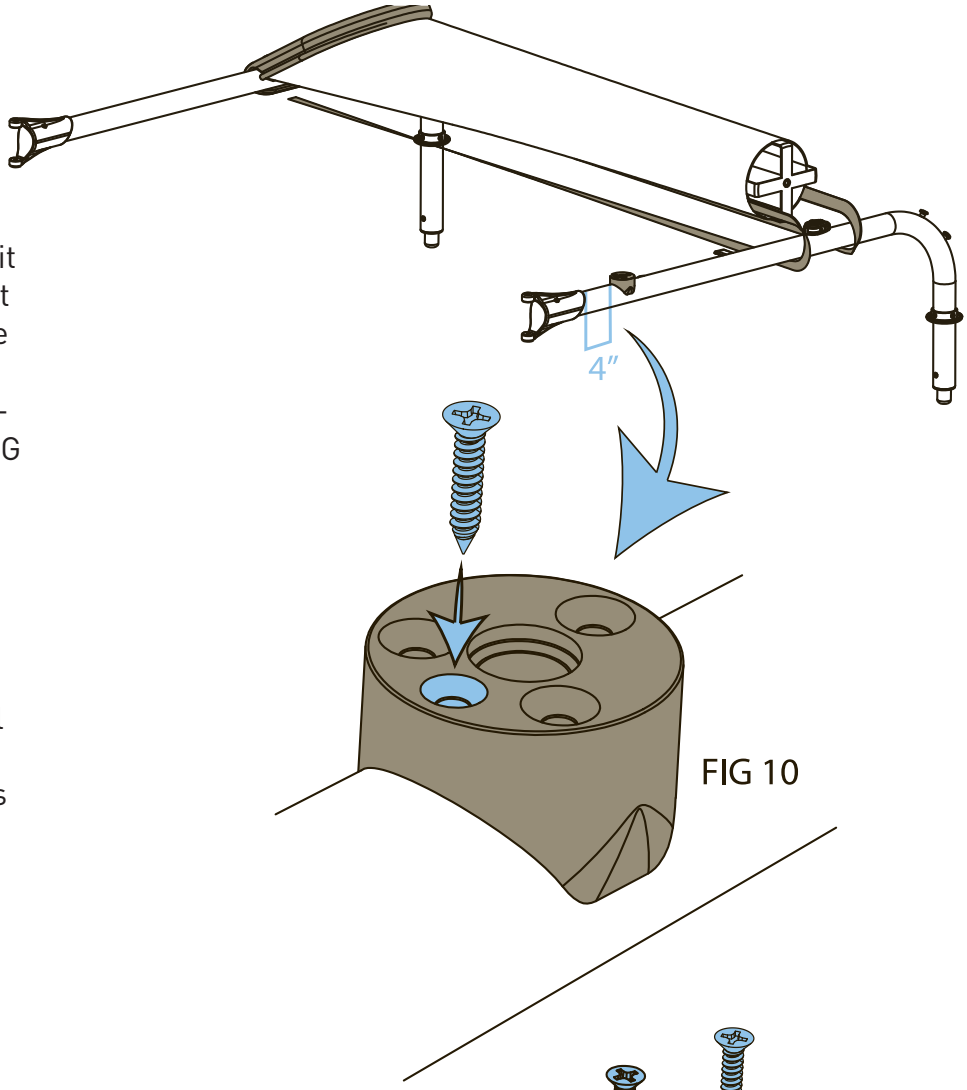

FIG 10

Placer la tourelle sur son support en l'alignant sur les trois trous restant du support. Insérer la deuxième vis auto-perforante longue au travers de la tourelle et visser dans le trou opposé à la première. Cette vis traverse la tourelle, le support et va se visser dans l'aka. Insérer les deux vis courtes dans les deux trous restant comme sur le dessin. (FIG 11)

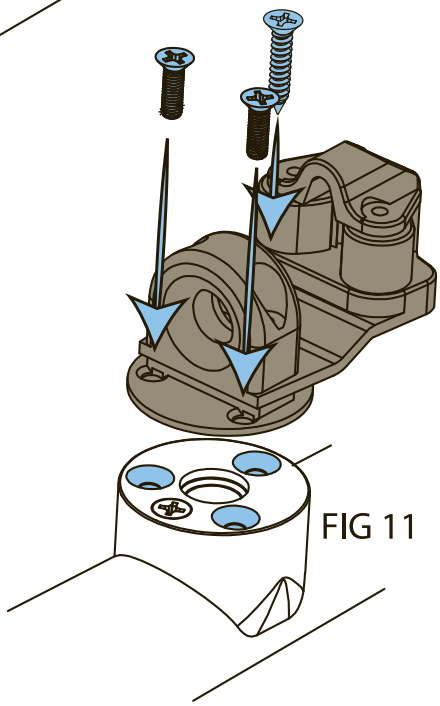

FIG 11

7

Passer l'une des extrémités de la drisse à travers les oeillets de la voile en commençant par le bas de la voile et en terminant dans le haut de la voile par un noeud en huit.
(FIG 12)

Note: L'Adventure Island a deux oeillets dans la voile, et le Tandem Island en a trois.

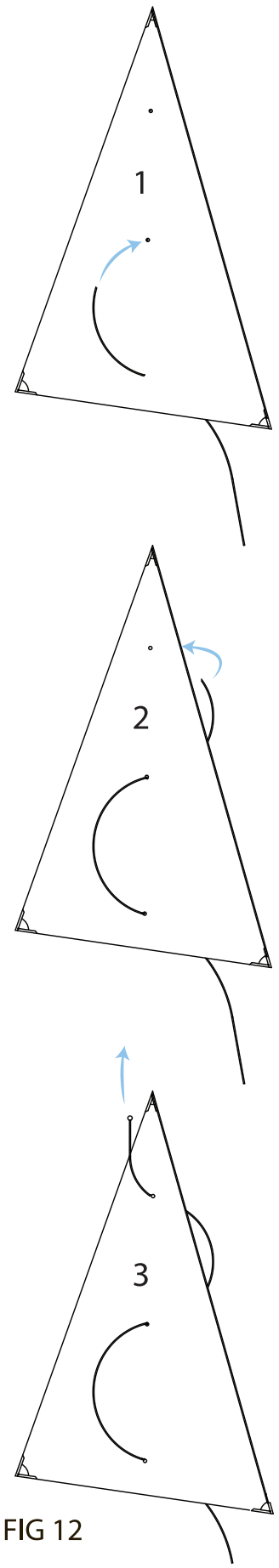

FIG 12

8

Prendre l'autre extrémité de la drisse et la passer dans la bouche de l'avaleur, au travers du sac de spi, et la faire ressortir par l'oeillet au bout du sac de spi.

La passer ensuite dans la poulie plate comme indiqué sur le dessin. (FIG 13)

Tirer doucement sur l'ensemble.

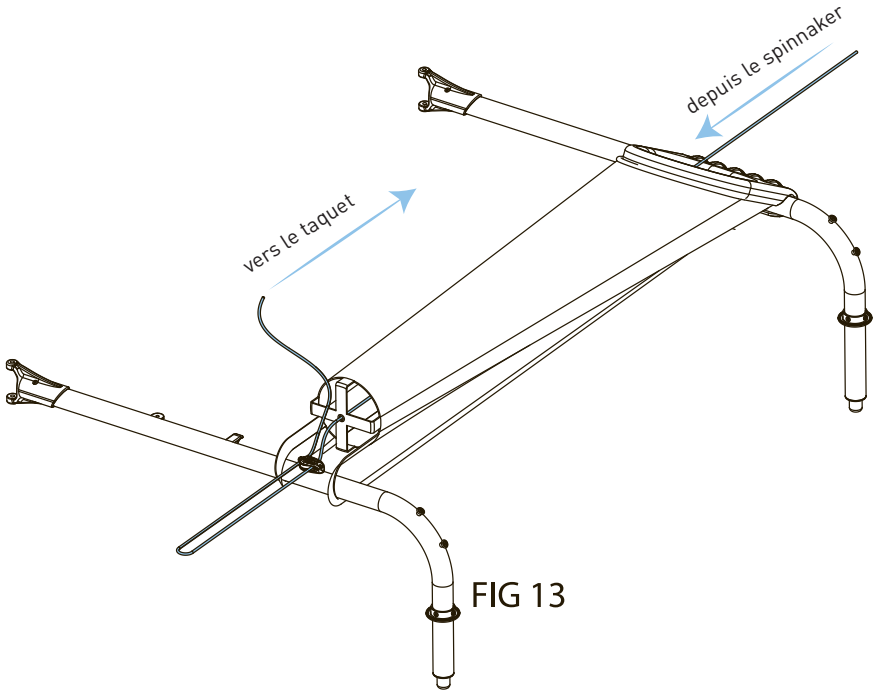

FIG 13

Insérer ensuite la drisse à travers la poulie Harken installée précédemment sur la traverse avant et tirer vers l'avant du kayak. (FIG 14)

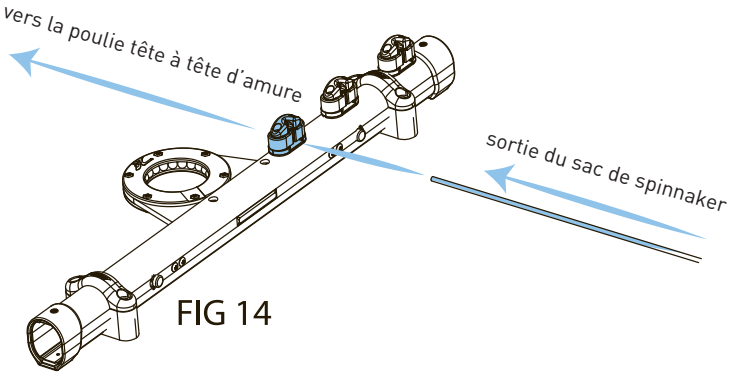

FIG 14

9

Passer la drisse à travers la poulie tête à tête qui est sur le cordage d'amure. (FIG 15 & 16)

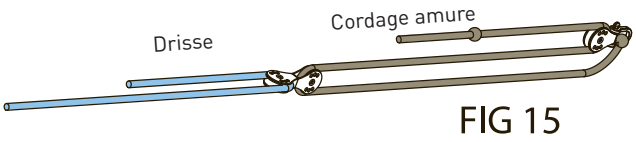

FIG 15

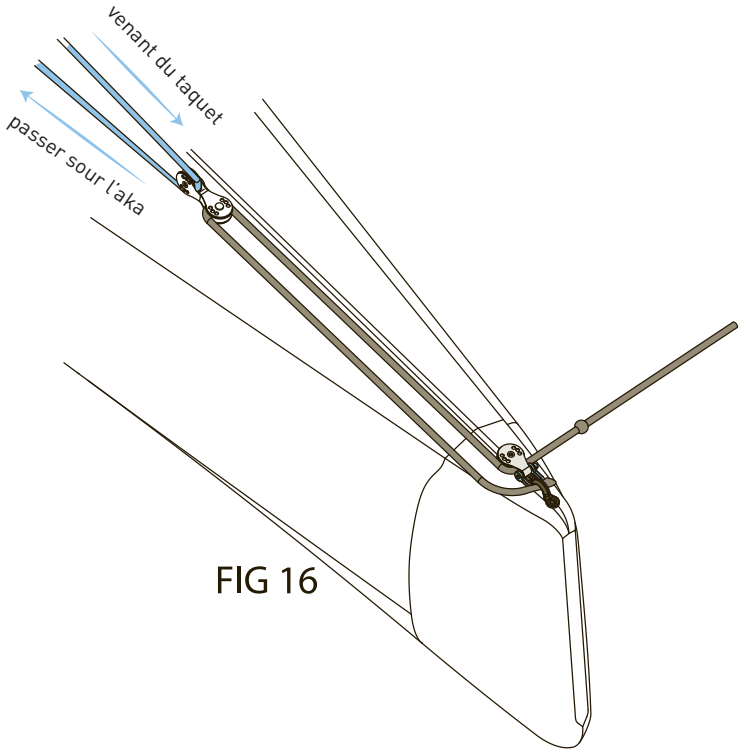

FIG 16

Tirer la drisse sous les akas vers l'arrière du kayak. (FIG 17)

Insérer la drisse dans la poulie plate à l'arrière du kayak. (FIG 17)

Attacher la poulie simple Harken au pontet à l'arrière du kayak. (FIG 17)

Passer la drisse dans la poulie simple à l'arrière du kayak. (FIG 17)

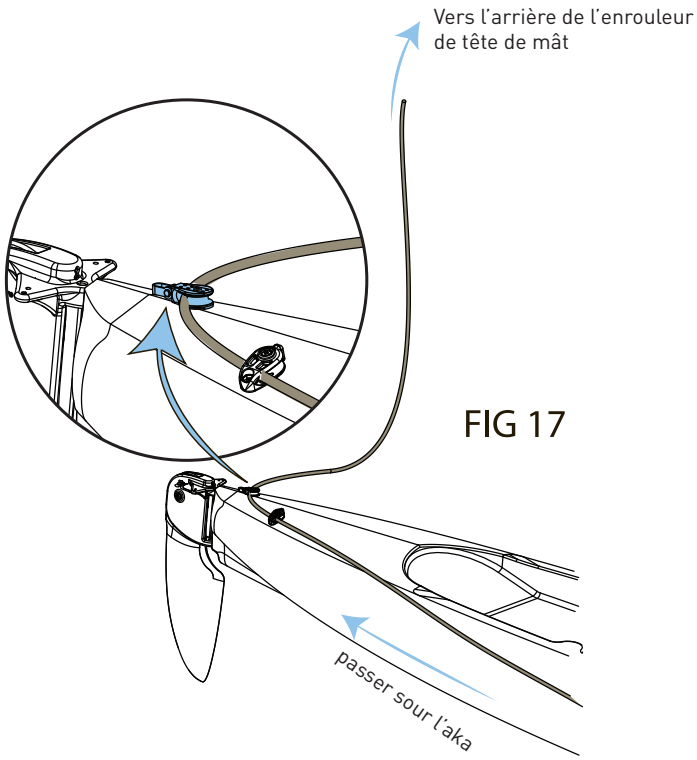

FIG 17

10

Insérer la drisse dans l'enrouleur de tête de mât de l'arrière (là où il y a la girouette) vers l'avant et tirer. (FIG 18)

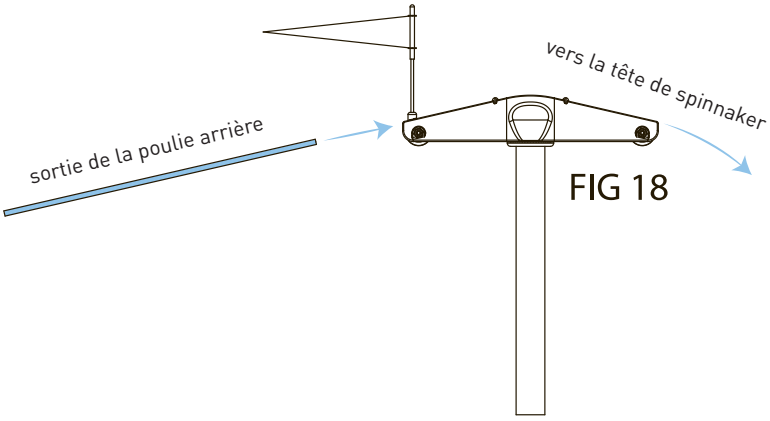

FIG 18

Dresser le mât en tenant l'extrémité de la drisse. Passer la drisse dans la tête de spinnaker et l'arrêter avec un noeud de chaise. (FIG 19)

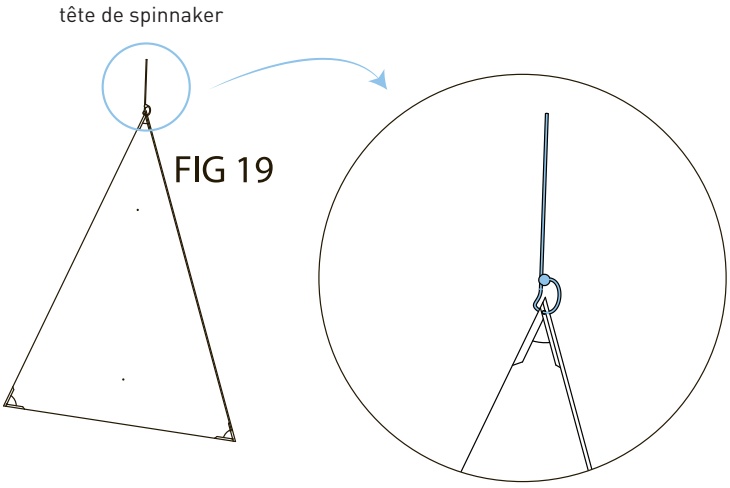

FIG 19

Attacher le cordage d'amure au point d'amure du spinnaker à l'aide d'un noeud de chaise. (FIG 20).

Monter complètement la voile jusqu'à ce que le noeud d'arrêt sur le cordage d'amure touche la poulie. Ajuster la position du noeud selon vos préférences concernant la hauteur de la voile.

Note: Plus le spinnaker est bas, plus la vitesse augment, mais une voile haute améliore la visibilité sous la voile.

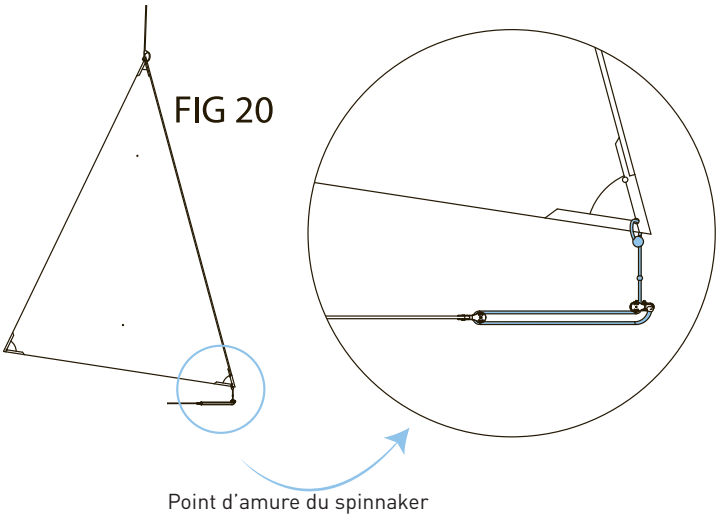

FIG 20

11

Plier l'écoute en son milieu, insérer la boucle au point d'écoute et enfiler les deux extrémités à travers la boucle pour former un noeud. Tirer jusqu'à ce que le noeud soit serré.
(FIG 21)

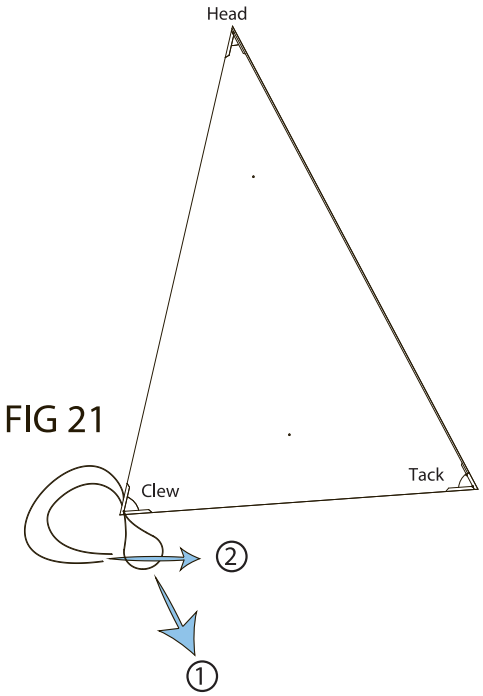

FIG 21

Placer les deux parties de l'écoute de chaque côté du mât. Enfiler chaque extrémité au travers des tourelles de chaque côté et arrêter le cordage avec un noeud en huit à environ 10 cm du bout.

Alternative : Si vous voulez installer l'écoute en circuit fermé, insérer chaque bout du cordage dans chaque tourelle et en tournant le mât terminer le circuit sur le point d'écoute du spinnaker à l'aide d'un noeud de chaise.

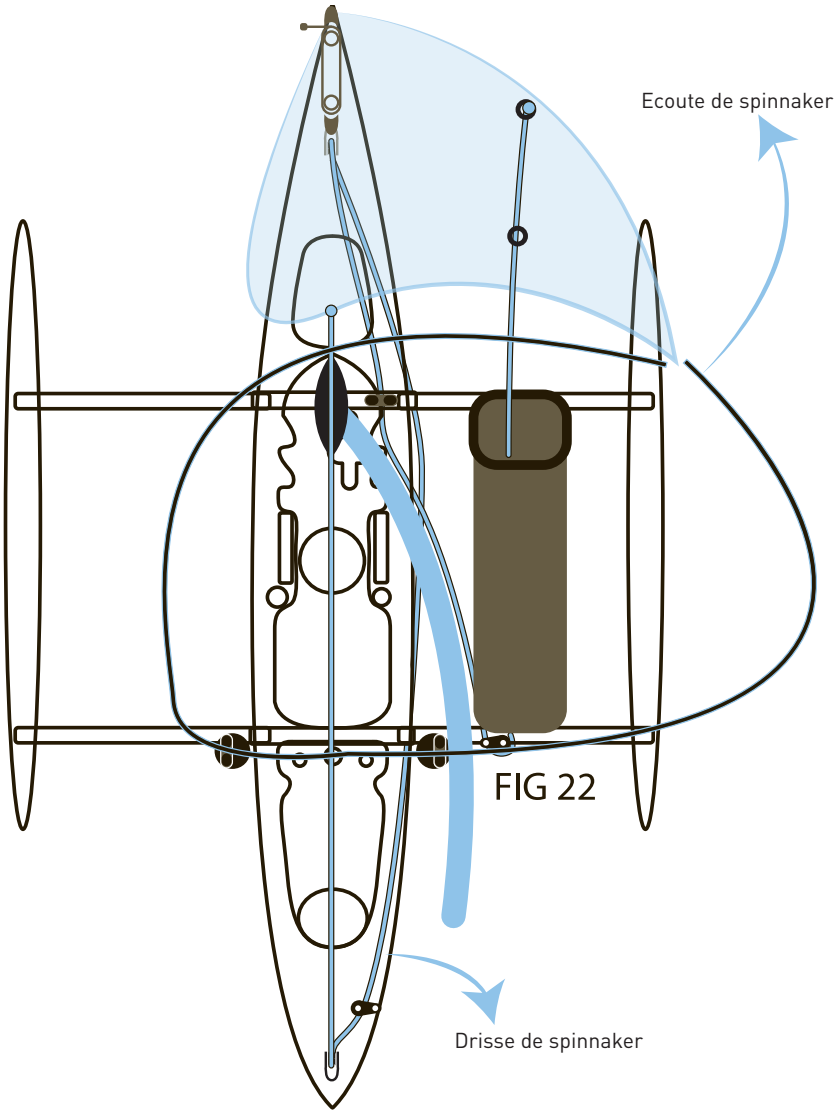

FIG 22

Circuit écoute et drisse
(FIG 22)

12

l'installation des picots permettra les réglages de la voile. Utiliser les vis auto-perforantes pour fixer les picots à l'arrière des barres d'aka.

Nous recommandons que l'un des picots soit mis aussi loin que possible derrière la barre d'aka et l'autre à la hauteur du taquet. Faire la même chose des deux côtés.
(FIG 23)

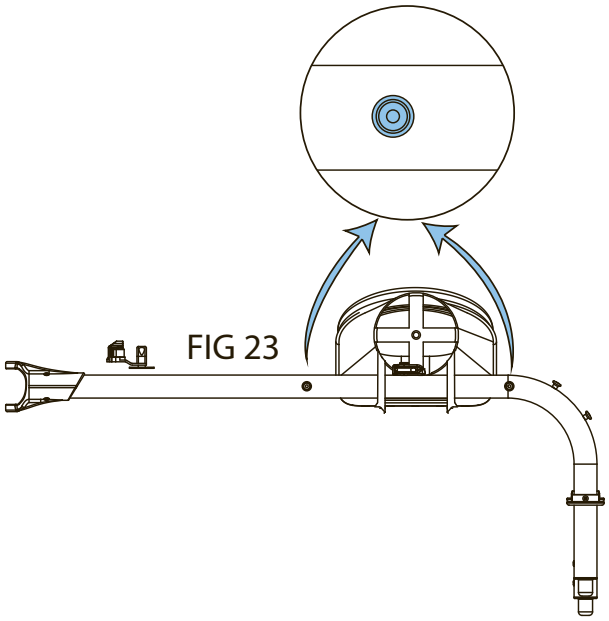

En option : Fixation des pontets. Si vous avez peur que la drisse vous gêne sur le kayak, deux pontets sont fournis pour parer à ce problème.

Nous recommandons d'installer ces deux pontets directement en-dessous de chaque barre d'aka pour éviter que la drisse ne frotte sous les barres d'aka.
(FIG 24)

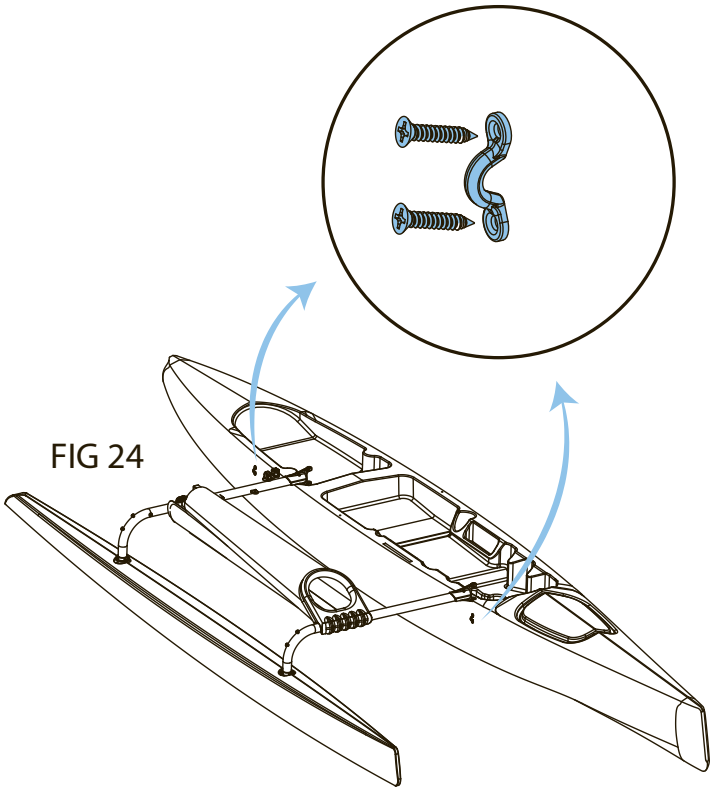

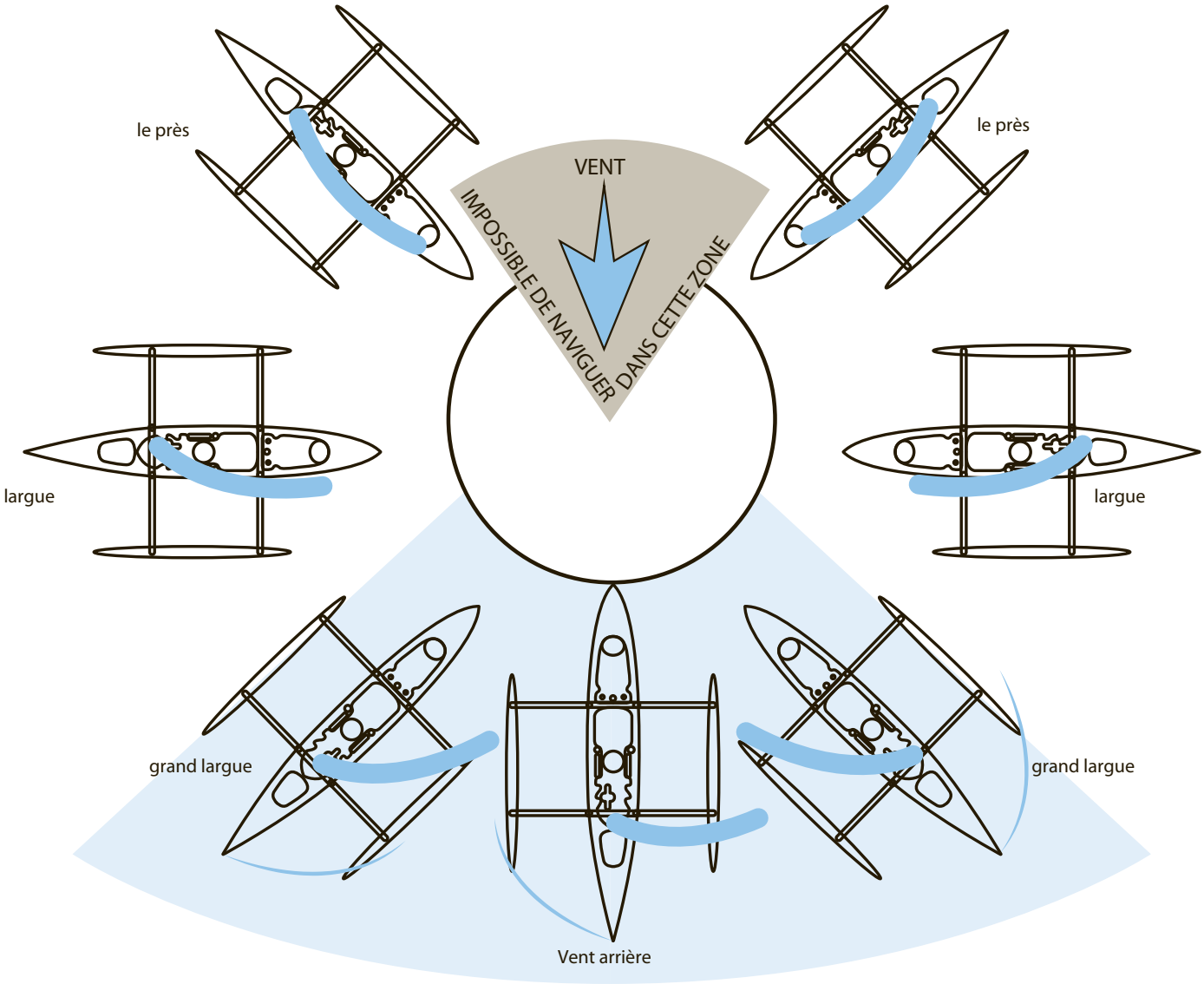

Ce spinnaker fonctionne très bien en vent arrière ou au grand largue. Ne pas l'utiliser au largue ni au près. (FIG 25)
Pour lancer le spinnaker, tirer sur la drisse depuis l'avant du cockpit et bloquer la drisse dans la poulie Harken de la traverse avant. Pour affaler le spinnaker, relâcher le cordage de la poulie et tirer sur le côté de la drisse qui sort du sac de spinnaker.

PRECAUTIONS D'EMPLOI

- Ne pas utiliser le spinnaker par vent fort et si vous n'êtes pas sûr de maitriser la manoeuvre.
- Si le vent forcit, affaler le spinnaker avant qu'il soit trop fort.
- Quand vous utilisez le spinnaker, faites attention à ce qui vous entoure, car cette voile une fois hissée diminue la visibilité.
- Lorsque vous virez de bord ou empannez avec le spinnaker, enrouler la grand-voile à moitié afin d'éviter qu'elle s'entortille.

Hobie Cat Company
Holding Company
Oceanside, California, USA
1-800-HOBIE-49
hobiecat.com

Hobie Cat Australasia
Subsidiary
Huskisson, New South Wales, Australia
1-800-4-HOBIE
hobiecat.com.au

Hobie Cat Europe
Subsidiary
Toulon, France
+33 (0) 494 08 78 78
hobiecat.com

Hobie Kayak Europe
Independent Distributor
Stellendam, The Netherlands
+31 (0) 187 499 440
hobie-kayak.com

Hobie Cat Brasil
Independent Distributor
Bahia, Brasil
+55 (73) 9982 2424